REF: H2449700000001



ILBAGNOALESSI

Vana, polozápustná verze s panelem, sanitární akrylát

BARVA A POVRCHOVÁ ÚPRAVA

000 Bílá

PROVEDENÍ

000 - standardní provedení

Cena (Včetně DPH)

234 765 Kč

Hmotnost netto (kg) : 41
Instalační konstrukce : S rámem a panelem
Materiál : Akrylát
Objem vany k okraji přepadu (l) : 230
Odpadu : Není součástí dodávky
Průměr odtokového otvoru (mm) : 52
Tvar : Oválná
Vnitřní délka (mm) : 1200
Vnitřní výška (mm) : 460
Vnitřní šířka (mm) : 600
Způsob montáže : Polozápustná

TECHNICKÉ VÝKRESY

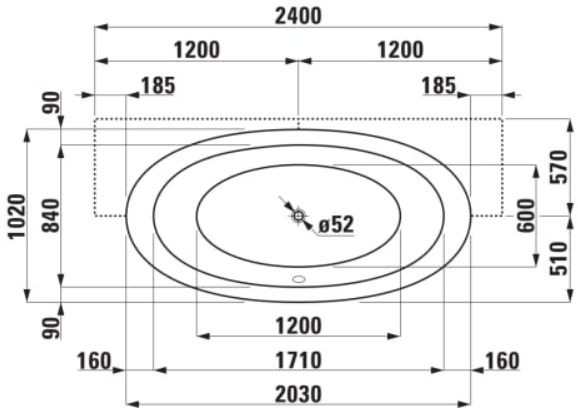

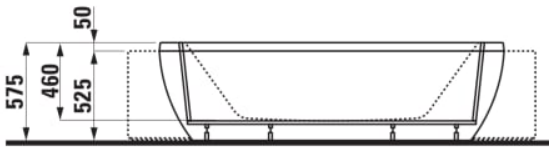

© Copyright 2026, LAUFEN Bathrooms AG | https://www.laufen.com/vyrobky/vana-polozapustna-verze-s-panelem-sanitarni-akrylat-H244970...0001?sku=H2449700000001

KOMPATIBILNÍ S



Odpadní a přepadová armatura s napouštěním, délka 1 m

H295149...0001



Odpadní a přepadová armatura, délka 1 m

H295148...0001

© Copyright 2026, LAUFEN Bathrooms AG | https://www.laufen.com/vyrobky/vana-polozapustna-verze-s-panelem-sanitarni-akrylat-H244970...0001?sku=H2449700000001



ILBAGNOALESSI

ILBAGNOALESSI je ukázkou koupelnového designu, který ovlivnil návrhy interiérů domácností na dlouhé roky. Charakteristickými znaky jsou nadčasové tvary a brilantní představivost s nádechem výstřednosti. Tento mnohonásobně oceněný design je dílem proslulého italského designéra Stefana Giovannoniho.

© Copyright 2026, LAUFEN Bathrooms AG | https://www.laufen.com/vyrobky/vana-polozapustna-verze-s-panelem-sanitarni-akrylat-H244970...0001?sku=H2449700000001