LAUFEN

REF: H2951460040001



LAUFEN

Sifon DN90 pro sprchovou vaničku, včetně chromové krytky

BARVA A POVRCHOVÁ ÚPRAVA

004 Chrom

Cena (Včetně DPH)

1 551 Kč

Hmotnost netto (kg) : 0,37

TECHNICKÉ VÝKRESY

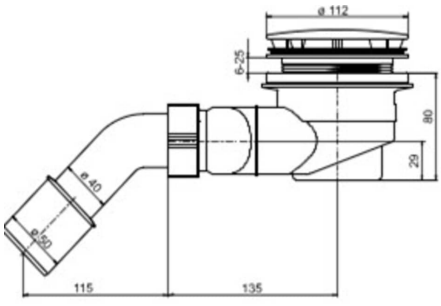

© Copyright 2026, LAUFEN Bathrooms AG | https://www.laufen.com/vyrobky/sifon-dn90pro-sprchovou-vanicku-vcetne-chromove-krytky-H295146...0001?sku=H2951460040001

KOMPATIBILNÍ S



Sprchová vanička, ocel

H215001...0401



Sprchová vanička, ocel

H215011...0401



Sprchová vanička, ocel

H215021...0401



Sprchová vanička, ocel

H215003...0401



Sprchová vanička, ocel

H215013...0401



Sprchová vanička, ocel

H215023...0401



Sprchová vanička, ocel

H215002...0401

Sprchová vanička čtvrtkruh, poloměr 550 mm

H215008...0401



Sprchová vanička, ocel

H215012...0401

Sprchová vanička čtvrtkruh, poloměr 550 mm

H215018...0401



Sprchová vanička, ocel

H215022...0401



Ocelová sprchová vanička

H215040...0401

© Copyright 2026, LAUFEN Bathrooms AG | https://www.laufen.com/vyrobky/sifon-dn90pro-sprchovou-vanicku-vcetne-chromove-krytky-H295146...0001?sku=H2951460040001



Ocelová sprchová vanička

H215041...0401



Sprchová vanička, obdélníková, ocel 3,5 mm, extra plochá (30 mm)

H215030...0401



Sprchová vanička, obdélníková, ocel 3,5 mm, plochá (65 mm)

H215031...0401

Ocelová sprchová vanička

H215004...0401

Sprchová vanička čtvrtkruh, poloměr 550 mm, s protihlukovými podložkami

H215009...0401



Ocelová sprchová vanička

H215014...0401

Sprchová vanička čtvrtkruh, poloměr 550 mm, s protihlukovými podložkami

H215019...0401

Sprchová vanička, ocel

H215005...0401



Sprchová vanička, ocel

H215015...0401



Sprchová vanička, obdélníková, ocel 3,5 mm, extra plochá (30 mm)

H215032...0401



Sprchová vanička, obdélníková, ocel 3,5 mm, plochá (65 mm)

H215033...0401



Sprchová vanička, ocel

H215006...0401

© Copyright 2026, LAUFEN Bathrooms AG | https://www.laufen.com/vyrobky/sifon-dn90pro-sprchovou-vanicku-vcetne-chromove-krytky-H295146...0001?sku=H2951460040001



Sprchová vanička, ocel

H215016...0401



Sprchová vanička, obdélníková, ocel 3,5 mm, extra plochá (30 mm)

H215034...0401



Sprchová vanička, obdélníková, ocel 3,5 mm, plochá (65 mm)

H215035...0401



Sprchová vanička, obdélníková, ocel 3,5 mm, plochá (45 mm)

H215036...0401

Sprchová vanička, obdélníková, ocel 3,5 mm, plochá (45 mm)

H215037...0401

© Copyright 2026, LAUFEN Bathrooms AG | https://www.laufen.com/vyrobky/sifon-dn90pro-sprchovou-vanicku-vcetne-chromove-krytky-H295146...0001?sku=H2951460040001