LAUFEN

REF: H4038221122601



LANI

Zrcadlová skříňka, 1200 mm, 2 dvířka, s vodorovným LED osvětlením, 2 skleněné poličky, el. zásuvka

BARVA A POVRCHOVÁ ÚPRAVA

260 Bílá mat

Cena (Včetně DPH)

36 763 Kč

EnergyLabelURL : https://eprel.ec.europa.eu/screen/product/lightsources/818001

Hmotnost netto (kg) : 32

Orientace zrcadla : Vodorovně

Osvětlení : Integrované v zrcadle

Počet dvířek : 2

Počet světel : 1

Stupeň krytí (IP) světla : IP 44

Tvar : Obdélníkový

Typ dvířek : Otvírací (panty)

Typ světel : LED

Vnitřní poličky : 2

Výkon jednotlivých světel (W) : 30

Způsob montáže : Závěsné

TECHNICKÉ VÝKRESY

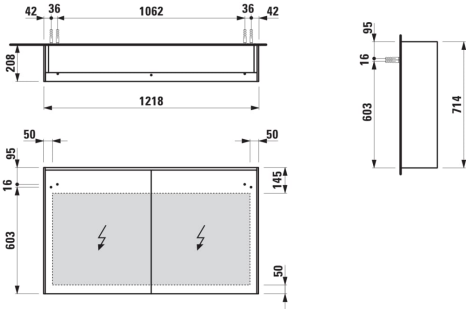

© Copyright 2026, LAUFEN Bathrooms AG | https://www.laufen.com/vyrobky/zrcadlova-skrinka-1200mm-2dvirka-s-vodorovnym-led-osvetlenim-2sklenene-policky-el-zasuvka-H403822112...1?sku=H4038221122601

LANI



Se svým útlým a nadčasovým designem nábytková řada LANI, která je praktická i estetická, dokonale ladí s kolekcí LUA. Lze ji také ideálně kombinovat s ostatními koupelnovými kolekcemi společnosti LAUFEN, což umožňuje promyšlená úložná řešení pro nové i stávající koupelnové koncepty s vyzkoušenými a osvědčenými umyvadlovými objekty. Všestranná kolekce LANI inspiruje nejen svou formální kvalitou – zahrnuje i vylepšení funkcí, takže vytváří koupelnový nábytek, který je víc než jen souhrn komponent.

#certification_text

Normy a homologace: F

© Copyright 2026, LAUFEN Bathrooms AG | https://www.laufen.com/vyrobky/zrcadlova-skrinka-1200mm-2dvirka-s-vodorovnym-led-osvetlenim-2sklenene-policky-el-zasuvka-H403822112...1?sku=H4038221122601