LAUFEN

REF: H4038531121441

LANI

Zrcadlo 650 mm, vertikální LED osvětlení, bez rámu, IP 44, 4000 K, pro externí vypínač



Cena (Včetně DPH)

9 631 Kč

EnergyLabelURL : https://eprel.ec.europa.eu/screen/product/lightsources/938390

Hmotnost netto (kg) : 5,4

Osvětlení : Integrované v zrcadle

Počet světel : 2

Stupeň krytí (IP) světla : IP 44

Tvar : Obdélníkový

Typ světel : LED

Způsob montáže : Závěsné

TECHNICKÉ VÝKRESY

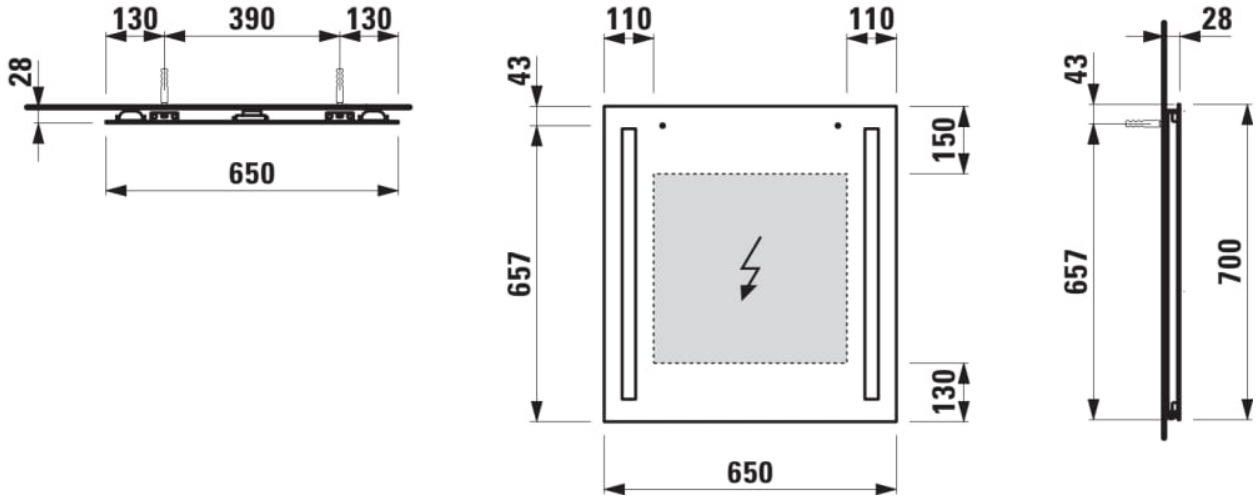

© Copyright 2026, LAUFEN Bathrooms AG | https://www.laufen.com/vyrobky/zrcadlo-650mm-vertikalni-led-osvetleni-ramu-ip-444000k-pro-externi-vypinac-H4038531121441?sku=H4038531121441

LANI



Se svým útlým a nadčasovým designem nábytková řada LANI, která je praktická i estetická, dokonale ladí s kolekcí LUA. Lze ji také ideálně kombinovat s ostatními koupelnovými kolekcemi společnosti LAUFEN, což umožňuje promyšlená úložná řešení pro nové i stávající koupelnové koncepty s vyzkoušenými a osvědčenými umyvadlovými objekty. Všestranná kolekce LANI inspiruje nejen svou formální kvalitou – zahrnuje i vylepšení funkcí, takže vytváří koupelnový nábytek, který je víc než jen souhrn komponent.

#certification_text

Normy a homologace: D

© Copyright 2026, LAUFEN Bathrooms AG | https://www.laufen.com/vyrobky/zrcadlo-650mm-vertikalni-led-osvetleni-ramu-ip-444000k-pro-externi-vypinac-H4038531121441?sku=H4038531121441