LAUFEN

REF: H4476729501441

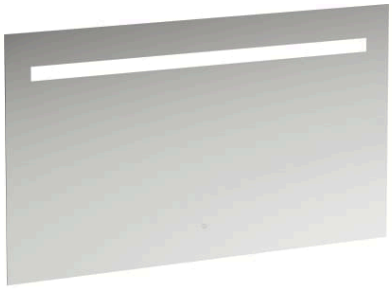

LEELO

Zrcadlo, 1200 mm v hliníkovém rámu s vodorovným LED osvětlením, 1 dotykový senzor (Zap/Vyp/Stmívání), 4000 K, IP44

Cena (Včetně DPH)

19 450 Kč

EnergyLabelURL : https://eprel.ec.europa.eu/screen/product/lightsources/1004982

Hmotnost netto (kg) : 13,5

Orientace zrcadla : Vodorovně

Osvětlení : Integrované v zrcadle

Počet světel : 1

Tvar : Obdélníkový

Typ světel : LED

Výkon jednotlivých světel (W) : 14,5

Způsob montáže : Závěsné

TECHNICKÉ VÝKRESY

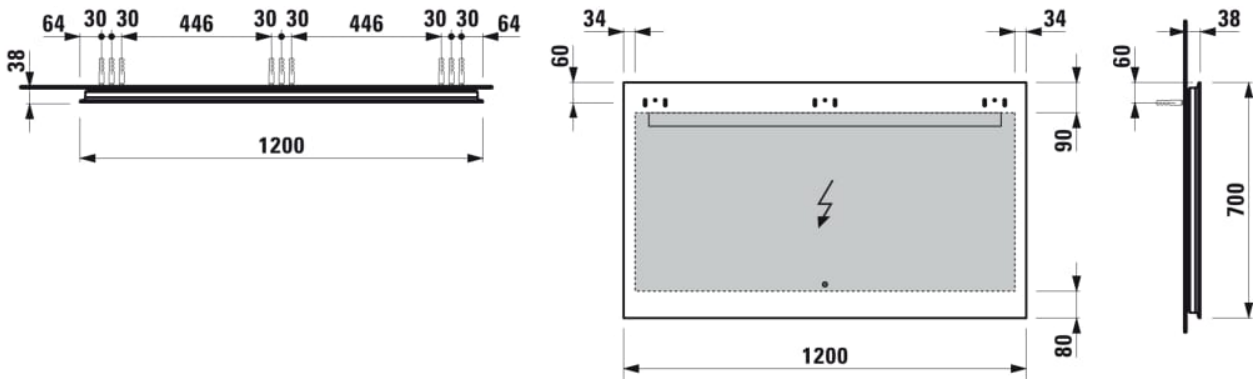

© Copyright 2026, LAUFEN Bathrooms AG | https://www.laufen.com/vyrobky/zrcadlo-1200mm-v-hlinikovem-ramu-s-vodorovnym-led-osvetlenim-1dotykovy-senzor-zap-vyp-stmivani-4000k-ip44-H447672950...1?sku=H4476729501441



LEELO

Výběr zrcadla je detail, který je zásadní pro atmosféru v místnosti. S kolekcí LEELO jsme vytvořili flexibilní řešení, které nese podstatu všech našich produktových řad a umožňuje kombinovat ji s celým portfoliem. Čistý design a technická citlivost vytvářejí varianty kolekce LEELO. Tato zrcadla vždy kladou důraz na potřeby uživatele a lze je použít v bezpočtu koupelnových situací, čímž ztělesňují dynamickou kulturu společnosti Laufen.

#certification_text

Normy a homologace: F

© Copyright 2026, LAUFEN Bathrooms AG | https://www.laufen.com/vyrobky/zrcadlo-1200mm-v-hlinikovem-ramu-s-vodorovnym-led-osvetlenim-1dotykovy-senzor-zap-vyp-stmivani-4000k-ip44-H447672950...1?sku=H4476729501441