LAUFEN

REF: H4476839501441



LEELO

Zrcadlo, 1300 mm v hliníkovém rámu, s vodorovným LED osvětlením a prostorovým osvětlením, 3 dotykové senzory (Zap-Vyp/Stmívání/změna barvy světla 2700 - 6000 K)

Cena (Včetně DPH)

33 642 Kč

EnergyLabelURL : https://eprel.ec.europa.eu/screen/product/lightsources/1082405

Hmotnost netto (kg) : 15,04

Orientace zrcadla : Vodorovně

Osvětlení : Integrované v zrcadle

Poloha tlumeného přídavného osvětlení : Obvodové

Počet světel : 1

Tvar : Obdélníkový

Typ světel : LED

Typ tlumeného přídavného osvětlení : LED

Výkon jednotlivých světel (W) : 19,6

Výkon tlumeného přídavného osvětlení (W) : 35,7

Způsob montáže : Závěsné

TECHNICKÉ VÝKRESY

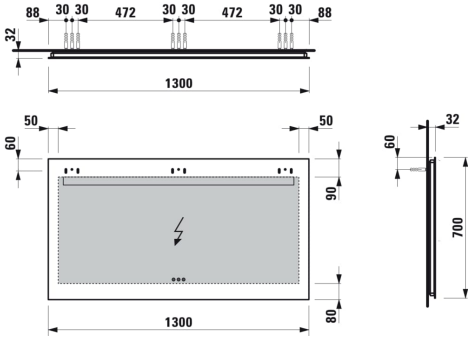

© Copyright 2026, LAUFEN Bathrooms AG | https://www.laufen.com/vyrobky/zrcadlo-1300mm-v-hlinikovem-ramu-s-vodorovnym-led-osvetlenim-a-prostorovym-osvetlenim-3dotykove-senzory-zap-vyp-stmivani-zmena-barvy-svetla-27006000k-H447683950...1?sku=H4476839501441



LEELO

Výběr zrcadla je detail, který je zásadní pro atmosféru v místnosti. S kolekcí LEELO jsme vytvořili flexibilní řešení, které nese podstatu všech našich produktových řad a umožňuje kombinovat ji s celým portfoliem. Čistý design a technická citlivost vytvářejí varianty kolekce LEELO. Tato zrcadla vždy kladou důraz na potřeby uživatele a lze je použít v bezpočtu koupelnových situací, čímž ztělesňují dynamickou kulturu společnosti Laufen.

#certification_text

Normy a homologace: F

© Copyright 2026, LAUFEN Bathrooms AG | https://www.laufen.com/vyrobky/zrcadlo-1300mm-v-hlinikovem-ramu-s-vodorovnym-led-osvetlenim-a-prostorovym-osvetlenim-3dotykove-senzory-zap-vyp-stmivani-zmena-barvy-svetla-27006000k-H447683950...1?sku=H4476839501441