LAUFEN

REF: H4484500YV2681



YVA

Zrcadlo 375 mm, hliník, nepřímé obvodové LED osvětlení, stmívatelné

BARVA A POVRCHOVÁ ÚPRAVA

268 Bílá mat

Cena (Včetně DPH)

33 809 Kč

SPECIFIKACE

Číslo produktu Alape: 6740001899

Color Temperature : 4000K

Hmotnost netto (kg) : 3,5

Materiál rámu : Hliník

Orientace zrcadla : Svisle

Osvětlení : Integrované v zrcadle

Poloha tlumeného přídavného osvětlení : Obvodové

Počet světel : 1

Tvar : Obdélníkový

Typ světel : LED

Typ tlumeného přídavného osvětlení : LED

Způsob montáže : Závěsné

TECHNICKÉ VÝKRESY

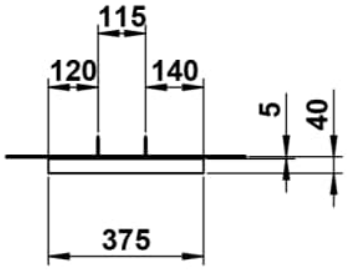

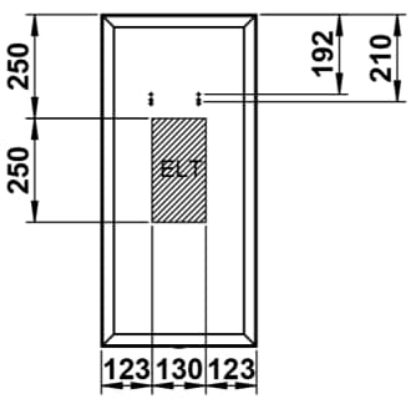

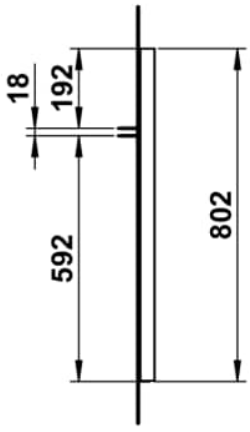

© Copyright 2026, LAUFEN Bathrooms AG | https://www.laufen.com/vyrobky/zrcadlo-375mm-hlinik-neprime-obvodove-led-osvetleni-stmivatelne-H4484500YV...1?sku=H4484500YV2681





© Copyright 2026, LAUFEN Bathrooms AG | https://www.laufen.com/vyrobky/zrcadlo-375mm-hlinik-neprime-obvodove-led-osvetleni-stmivatelne-H4484500YV...1?sku=H4484500YV2681

YVA



Zrcadla řady YVA: Nadčasová elegance a jasný designový jazyk Ať už jsou kulatá nebo obdélníková, zrcadla YVA harmonicky zapadají do moderních koupelen a díky nepřetržitému nepřímému osvětlení vytvářejí jemnou světelnou atmosféru. Neutrální bílé světlo poskytuje přirozený lesk a zdůrazňuje klidnou jasnost designu. Jejich jemná silueta dodává zrcadlům lehkost, zatímco neviditelné dotykové ovládání umožňuje plynulé nastavení osvětlení – ideální pro relaxační chvíle i pro perfektní start do nového dne. K dispozici v matné černé nebo matné bílé barvě, tenký rám se sám o sobě stává stylovým doplňkem. YVA je více než jen zrcadlo – je to atmosférický světelný prvek, který obohacuje design koupelny jak funkčně, tak esteticky.

© Copyright 2026, LAUFEN Bathrooms AG | https://www.laufen.com/vyrobky/zrcadlo-375mm-hlinik-neprime-obvodove-led-osvetleni-stmivatelne-H4484500YV...1?sku=H4484500YV2681