LAUFEN

REF: H591LA47160001



LAUFEN

Odpadní ventil, otevírání stlačením, 74 x 74 mm

BARVA A POVRCHOVÁ ÚPRAVA

716 Černá mat

Cena (Včetně DPH)

7 586 Kč

SPECIFIKACE

Číslo produktu Alape: 8319000240

Hmotnost netto (kg) : 0,21

S přepadem

Typ odpadu : Automatický

Vhodné pro : Umyvadlo

Včetně poklopu

Šířka přípojky (palce) : 1 1/4"

TECHNICKÉ VÝKRESY

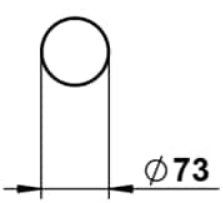

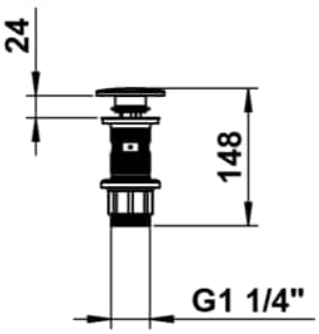



© Copyright 2026, LAUFEN Bathrooms AG | https://www.laufen.com/vyrobky/odpadni-ventil-otevirani-stlacenim-7474mm-H591LA4...0001?sku=H591LA47160001