LAUFEN

REF: HF505310428055



CITYPLUS

Bidetová páková baterie, s pevným výtokem 108 mm, s výpustí click-clack, PVD titan černý mat

Hladina hluku (dB) : Skupina 1 (do 20 dB)

Hmotnost netto (kg) : 0,87

Místo použití : Bidet

Pevné raménko

Povrchová úprava : PVD titanově černá matná

Průtok (l/min při tlaku 3 bar) : 5,7

Typ baterie : Pákové

Typ kartuše : Keramická

Typ odpadu : Výpusť click-clack

Včetně přívodních flexibilních hadic

Způsob montáže : Stojánková

Závit vodovodní přípojky : 3/8"

TECHNICKÉ VÝKRESY

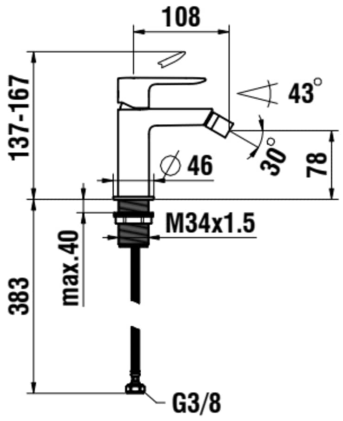

© Copyright 2026, LAUFEN Bathrooms AG | https://www.laufen.com/vyrobky/bidetova-pakova-baterie-s-pevnym-vytokem-108mm-s-vypusti-click-clack-pvd-titan-cerny-mat-HF505310428055?sku=HF505310428055

water_label_text

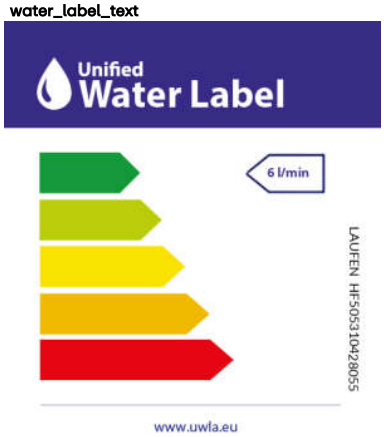

© Copyright 2026, LAUFEN Bathrooms AG | https://www.laufen.com/vyrobky/bidetova-pakova-baterie-s-pevnym-vytokem-108mm-s-vypusti-click-clack-pvd-titan-cerny-mat-HF505310428055?sku=HF505310428055

CITYPLUS



© Copyright 2026, LAUFEN Bathrooms AG | https://www.laufen.com/vyrobky/bidetova-pakova-baterie-s-pevnym-vytokem-108mm-s-vypusti-click-clack-pvd-titan-cerny-mat-HF505310428055?sku=HF505310428055